PALFINGER	Traglastdiagramm *Lifting capacity diagram* Diagramme de capacite	DTS207SGA/04 Kapitel *Chapter* Chapitre
Modell *Model* Type **PK 15500** **PK 15500**		0100 Seite *Page* Feuile
		02/2001 Ausgabe *Edition* Edition

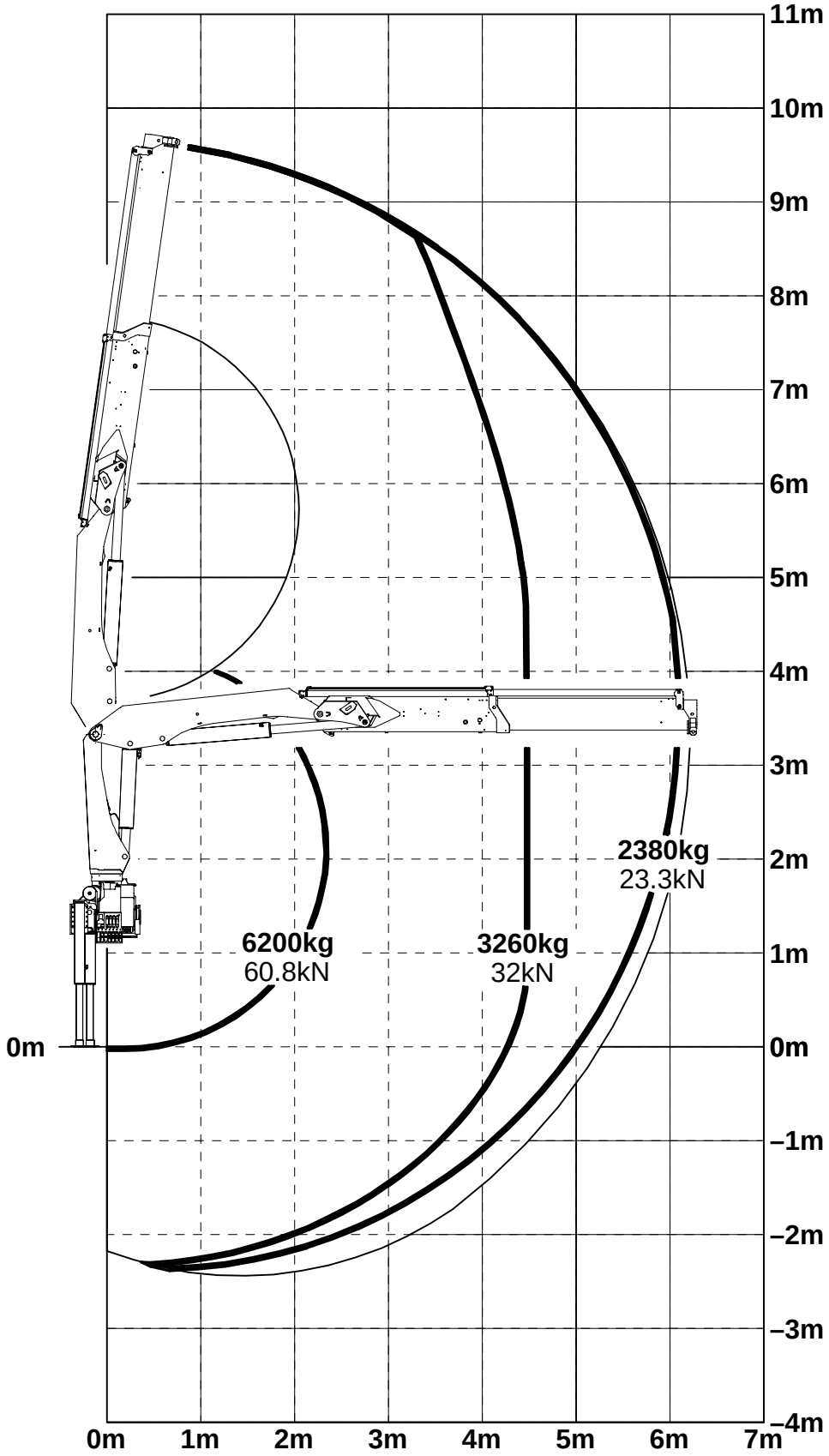

Konstruktionsänderungen vorbehalten, fertigungstechn. Toleranzen müssen berücksichtigt werden.
Subject to change, production tolerances have to be taken into account.
Sous reserve de modifications de conception. Les tolerances relatives a la technique de production doivent etre prises en consideration.

Einstufung: H1/B3 nach DIN15018
Classification: H1/B3 in DIN15018
Classement: H1/B3 en mesure DIN15018